한국벽돌

제주 13단 아치 — 출입구 벽돌 아치

정면 입면도 / 평면도 / 옆 단면도 — 사진에서 벽돌 단 수를 세어 다시 그린 치수

날짜	판	장 수
2026-10-22	1	4장

이 자료에 대하여

① 이 도면 묶음은 제주의 한 건물 출입구에 있는 13단 아치(실제로 지어진 건물)를 완성 사진과 시공 중 사진에서 벽돌 단 수·장 수를 세어 다시 그린 조적 도면이다. 한국벽돌은 이 아치에 벽돌(삼정 RS토석)을 납품했다.

② 근거: 벽돌 190×90×57, 줄눈 10(한 단 67)을 자로 삼아 셌다. 반원 시작 높이는 기둥 27단(1,809)이고, 정수리 높이 2,859·4,159는 사진에서 센 범위 안의 값이다.

③ 비슷한 아치를 계획할 때 건축사의 검토와 구조기술사의 구조 검토를 거쳐 설계도서에 반영할 수 있다.

범례

재료 표시

- 점토벽돌(자른 면) — 45도 빗금
- 시멘트 벽돌(자른 면, 속) — 옅은 회색 칠
- 벽돌(입면) — 줄눈 선 하나

선의 뜻

- 자른 면(굵은 실선)
- 자른 면 너머 보이는 모서리
- 입면 줄눈(가는 회색)
- 위에 있는 것(평면의 고리 앞면)
- 건물 벽(가는 선)
- 중심선(일점쇄선)
- 치수(빨강, 쉼표, @ = 같은 간격)

기호

① 번호 원: 장마다 번호 목록의 글과 맞춤

지시선(빨강, 채운 화살촉)

A / A-03 단면 표시: 위 = 단면 이름, 아래 = 그린 장, 채운 세모 = 보는 쪽

외부 안팎 표시(외부 / 건물)

도면 목록

도면번호	도면명	축척(A3)	그린 것
K0-01	표지·목록·범례	없음	이 자료에 대하여, 도면 목록, 범례
A-01	정면 입면도	1/50	벽돌 한 장씩, 폭·높이·반지름 치수, 띠 표
A-02	평면도	1/50	1,000 높이로 자른 면, 계단 기둥, 깊이 2,600
A-03	옆 단면도	1/50	고리 11겹 물러남, 점토·시멘트 벽돌, 천장 굴

※ 장마다 축척은 하나. 그림은 모델 공간에 실제 치수(mm)로 그렸고, 도면 틀을 축척만큼 키웠다(1/50 장은 50배).

일반사항

1. 치수의 단위는 mm.
2. 벽돌 190×90×57, 줄눈 10, 한 단 67.
3. 고리 벽돌은 마구리 면이 정면, 길이 190이 깊이 방향(반지름 방향 한 장, 띠 폭 100).
4. 속은 시멘트 벽돌, 겉(보이는 면)만 점토벽돌.
5. 철물(L형 조적앵글·상인방고리·연결철물·앵커)은 그리지 않았다.

프로젝트
제주 13단 아치 출입구 벽돌 아치

노트
사진에서 벽돌 단 수를 세어 다시 그린 치수(실제 건물)
벽돌 190×90×57, 줄눈 10

변경 이력

판	날짜	내용
1	2026-10-22	첫 판

회사
한국벽돌

도면명
표지·도면 목록·범례

작성	검토	승인
한국벽돌	한국벽돌	한국벽돌

날짜	축척
2026-10-22	없음

문서 종류	단계
조적 도면	

판	장 번호
1	1/4

도면번호
K0-01

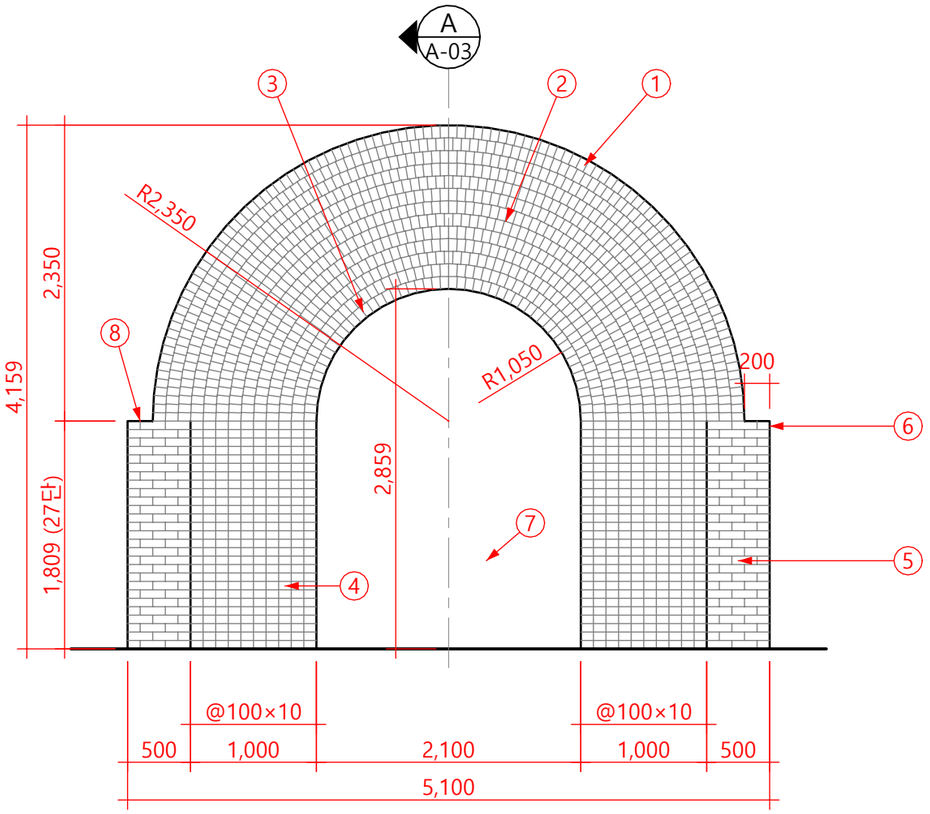

띠 표 — 고리 13개(정면에서 센 것)

띠	구분	안쪽 반지름	앞면 물러남	정면 장 수	아래 끝
1	바깥 테두리	2,250	0	108	기둥 머리에 얹힘
2	바깥 테두리	2,150	0	103	기둥 머리에 얹힘
3	계단 고리	2,050	100	98	기둥 머리에 얹힘
4	계단 고리	1,950	200	94	바닥까지 27단(계단 기둥)
5	계단 고리	1,850	300	89	바닥까지 27단(계단 기둥)
6	계단 고리	1,750	400	84	바닥까지 27단(계단 기둥)
7	계단 고리	1,650	500	80	바닥까지 27단(계단 기둥)
8	계단 고리	1,550	600	75	바닥까지 27단(계단 기둥)
9	계단 고리	1,450	700	70	바닥까지 27단(계단 기둥)
10	계단 고리	1,350	800	66	바닥까지 27단(계단 기둥)
11	계단 고리	1,250	900	61	바닥까지 27단(계단 기둥)
12	계단 고리	1,150	1,000	56	바닥까지 27단(계단 기둥)
13	계단 고리	1,050	1,100	52	바닥까지 27단(계단 기둥)
	합계			1036	계단 기둥 정면 540장

앞면 물러남 = 띠 1 앞면에서 뒤로 들어간 깊이. 정면 장 수 = 반원 둘레 ÷ 67.
계단 기둥 정면 540장 = 10열 × 27단 × 양쪽 2.

① 띠 1·2: 바깥 테두리. 두 띠의 앞면이 같은 면
② 띠 3~13: 계단 고리 11개. 한 겹씩 100 물러남 (띠 1~13을 세어 "13단")
③ 고리 벽돌: 마구리 면이 정면, 길이 190이 깊이 방향. 반지름 방향 한 장(띠 폭 100)
④ 계단 기둥: 띠 4~13이 바닥까지(양쪽 10열). 마구리 세로 열 27단
⑤ 기둥: 정면 500(길이 면 2장반, 반 장 엇갈림). 27단 = 1,809 = 반원 시작 높이
⑥ 띠 1~3은 기둥 머리에 얹힘. 기둥이 바깥 고리보다 200 옆으로 나옴
⑦ 개구부 안의 건물 벽·문: 그리지 않음
⑧ 기둥 머리 갓(마구리 세워쌓기 한 줄): 그리지 않음

① 정면 입면도
SCALE: 1/50

※ 치수는 완성 사진과 시공 중 사진에서 벽돌 단 수·장 수를 세어 잡은 값이다(벽돌 190×90×57, 줄눈 10, 한 단 67). 반원 시작 = 기둥 머리 = 27단 1,809.
※ 1/50이라 줄눈은 선 하나로 그렸다(벽돌 한 칸 = 벽돌 + 줄눈 10). 고리 둘레 방향 장 수와 기둥의 반 장 자리는 이 그림에서 나눈 값이다.
※ 철물(L형 조적앵글·상인방고리·연결철물·앵커)과 기초는 그리지 않았다.

프로젝트
제주 13단 아치
출입구 벽돌 아치

노트
사진에서 벽돌 단 수를 세어
다시 그린 치수(실제 건물)
벽돌 190×90×57, 줄눈 10

변경 이력

판	날짜	내용
1	2026-10-22	첫 판

회사
한국벽돌

도면명
정면 입면도

작성	검토	승인
한국벽돌	한국벽돌	한국벽돌

날짜	축척
2026-10-22	A3: 1/50

문서 종류	단계
조적 도면	

판	장 번호
1	2/4

도면번호
A-01

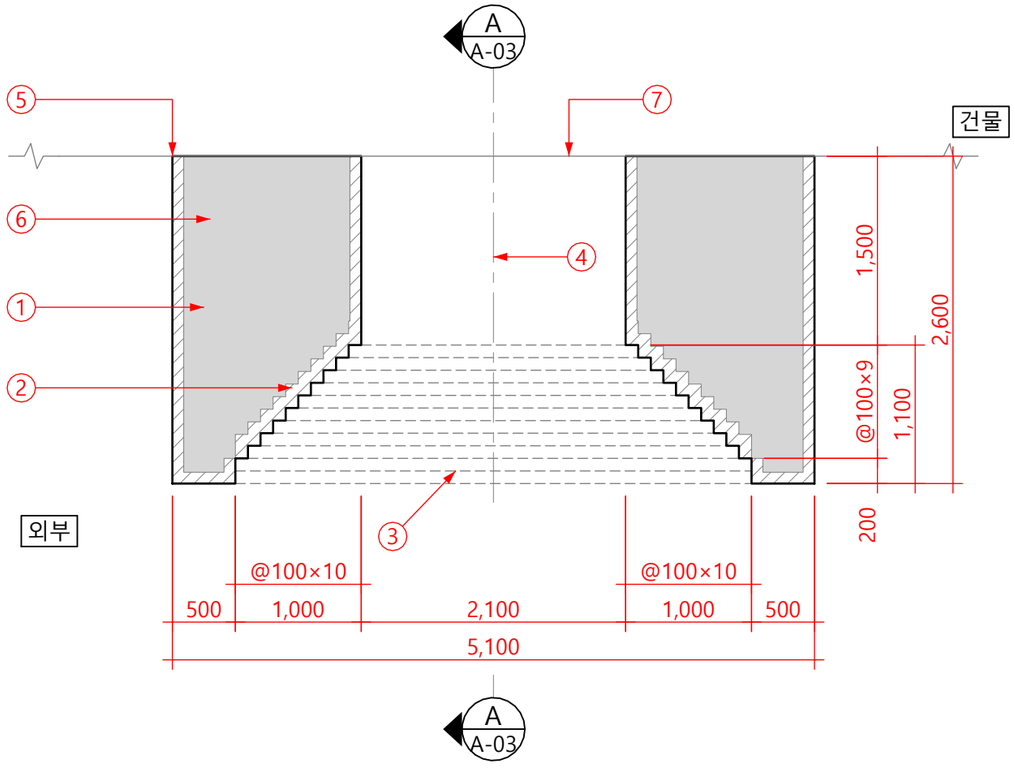

2 평면도 — 바닥에서 1,000 높이로 자른 면

SCALE: 1/50

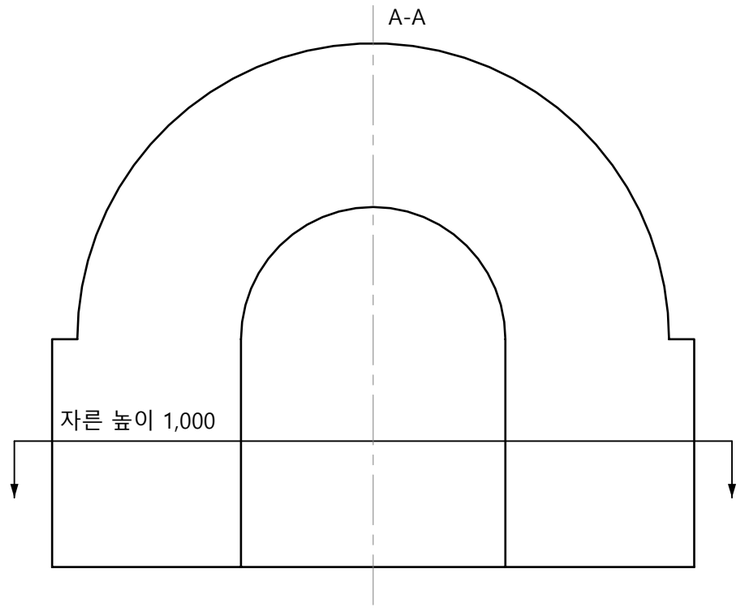

위치도 — 정면에서 본 자리 (1/50)

① 기둥: 정면 500, 옆벽 길이 2,600. 건물 벽까지 같은 폭으로 이어짐
② 계단 기둥 10열(띠 4~13): 한 열씩 100 물러남. 첫 열은 기둥 정면보다 200 뒤

③ 위에 있는 고리의 앞면(숨은선): 띠 1·2는 0, 띠 3~13은 100씩 뒤
④ 천장 굴(띠 13 안쪽, 폭 2,100)
⑤ 기둥·아치와 건물 벽이 만나는 곳
⑥ 속은 시멘트 벽돌, 겉(보이는 면)만 점토벽돌
⑦ 건물 벽: 가는 선

※ 점토벽돌(45도 빗금)은 보이는 면 한 장 두께로, 나머지 속은 시멘트 벽돌(회색 칠)로 나눠 그렸다.

프로젝트
제주 13단 아치
출입구 벽돌 아치

노트
사진에서 벽돌 단 수를 세어
다시 그린 치수(실제 건물)
벽돌 190×90×57, 줄눈 10

변경 이력

판	날짜	내용
1	2026-10-22	첫 판

회사
한국벽돌

도면명
평면도

작성	검토	승인
한국벽돌	한국벽돌	한국벽돌

날짜	축척
2026-10-22	A3: 1/50

문서 종류	단계
조적 도면	

판	장 번호
1	3/4

도면번호
A-02

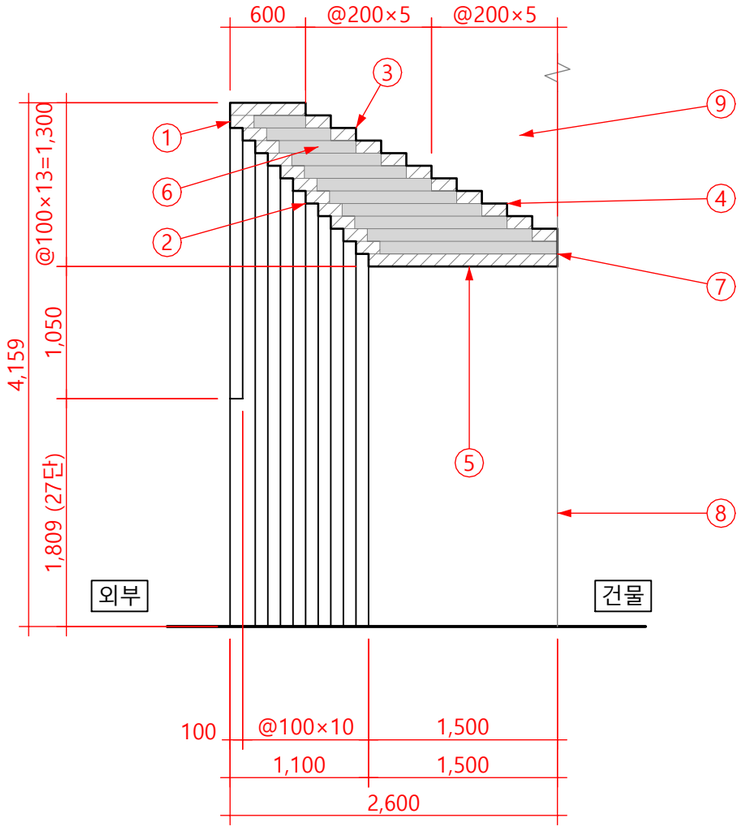

3 옆 단면도 A-A — 가운데를 앞뒤로 자른 면

SCALE: 1/50

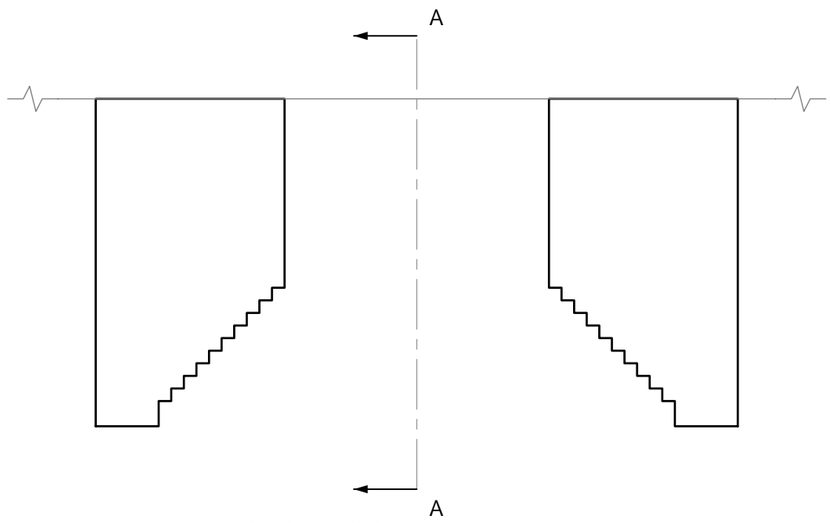

위치도 — 평면에서 자른 자리 (1/50)

① 띠 1·2: 앞면이 같은 면(물러남 0). 띠 1 윗면은 앞에서 600 평평함

② 띠 3~13: 앞면이 한 겹씩 100 물러남(고리 11개). 띠 13 앞면은 정면에서 1,100 뒤

③ 윗면 계단: 한 계단 200(길이 면 1장). 사진에서 5개(띠 2~6 뒤끝) 보임

④ 띠 7~13의 뒤끝: 차양에 가려 200씩 이어 그림. 띠 11~13은 건물 벽까지

⑤ 천장 굴: 띠 13 아랫면, 높이 2,859. 길이 1,500(띠 13 앞면~건물 벽)

⑥ 겉(보이는 면)은 점토벽돌, 속은 시멘트 벽돌. 띠마다 정면 마구리 190과 위로 드러난 윗면만 점토벽돌

⑦ 고리·기둥과 건물 벽이 만나는 곳

⑧ 문 위치: 그리지 않음

⑨ 아치 뒤 윗부분(차양 밑): 그리지 않음

※ 점토벽돌(45도 빗금)과 시멘트 벽돌(회색 칠)은 "속은 시멘트 벽돌, 겉만 점토벽돌"이라는 시공 확인과 시공 중 사진(회색 벽돌)에 따라 나눴다.

※ 가는 실선은 자른 면 너머 보이는 모서리(기둥 정면, 계단 기둥·고리의 앞면)다.

프로젝트

제주 13단 아치
출입구 벽돌 아치

노트

사진에서 벽돌 단 수를 세어
다시 그린 치수(실제 건물)
벽돌 190×90×57, 줄눈 10

변경 이력

판	날짜	내용
1	2026-10-22	첫 판

회사

한국벽돌

도면명

옆 단면도

작성	검토	승인
한국벽돌	한국벽돌	한국벽돌

날짜	축척
2026-10-22	A3: 1/50

문서 종류	단계
조적 도면	

판	장 번호
1	4/4

도면번호

A-03