한국벽돌

애월 펜션 — 박공 정면 벽

정면 입면도 / 평면도 / 단면도 / 띠·천장 확대 — 사진에서 벽돌 단 수를 세어 다시 그린 치수

날짜	판	장 수
2026-10-23	1	5장

이 자료에 대하여

① 이 도면 묶음은 제주 애월 펜션(2025, 실제로 지어진 건물)의 박공 정면 벽을 완성 사진에서 벽돌 단수·장 수를 세어 다시 그린 조적 도면이다. 한국벽돌은 이 건물에 벽돌을 납품했고, 설계·시공은 하지 않았다.

② 근거: 벽돌 230×90×57(S2), 줄눈 10(한 단 67, 길이 한 칸 240, 마구리 한 칸 100)을 자로 삼아 셌다. 높이는 단 수로만, 폭은 기둥 벽돌 장 수로만 잡았다.

③ 비슷한 벽을 계획할 때 건축사의 검토와 구조기술사의 구조 검토를 거쳐 설계도서에 반영할 수 있다.

도면 목록

도면번호	도면명	축척(A3)	그린 것
K0-01	표지·목록·범례	없음	이 자료에 대하여, 범례
A-01	정면 입면도	1/50	기둥·사선 면·띠·창·문, 폭·높이(단 수)
A-02	평면도	1/50	1,000 높이로 자른 면, 기둥 돌출, 창 유리
A-03	단면도	1/50	창 자리 앞뒤, 가로 띠, 벽돌 천장 480
A-04	띠·천장 확대	1/20	띠 앞면 구성, 천장 벽돌 23~24장 × 2줄

※ 장마다 축척은 하나. 그림은 모델 공간에 실제 치수(mm)로 그렸고, 도면 틀을 축척만큼 키웠다(1/50 장은 50배, 1/20 장은 20배).

일반사항

1. 치수 단위는 mm, 높이는 바닥 포장 면 0에서.
2. 벽돌 230×90×57(S2), 줄눈 10, 한 단 67. 안쪽 기둥 두 개만 190(S1)으로 보임.
3. 전체 폭 7,280은 기둥 벽돌 장 수로 읽은 값.
4. B동(문 오른쪽)을 그렸다. A동은 문이 왼쪽 사선 면(좌우만 바뀜).
5. 철물(L형 조적앵글·상인방고리·연결철물·앵커)·기초·골조·단열재는 그리지 않았다. 철물은 C 도면(철물 상세)에서.

범례

재료 표시

- 벽돌(자른 면) 45도 빗금
- 벽돌(입면) 줄눈 선 하나
- 사선 쌓기(입면) 줄눈 방향 = 빗금 방향

선의 뜻

- 자른 면(굵은 실선)
- 자른 면 너머 보이는 모서리
- 입면 줄눈(가는 회색)
- 위에 있는 것(평면의 띠 앞면)
- 창틀·문틀
- 자른 선(일점쇄선)
- 치수(빨강, 쉼표)

기호

① 번호 원: 장마다 번호 목록의 글과 맞춤

A / A-03 단면 표시: 위 = 단면 이름, 아래 = 그린 장, 채운 세모 = 보는 쪽

외부 외부·건물 표시

프로젝트
애월 펜션
박공 정면 벽

노트
사진에서 단 수를 세어
다시 그린 치수(실제)
벽돌 230×90×57

변경 이력

판	날짜	내용
1	2026-10-23	첫 판

회사
한국벽돌

도면명
표지·도면 목록·범례

작성	검토	승인
한국벽돌	한국벽돌	한국벽돌

날짜	축척
2026-10-23	없음

문서 종류	단계
조적 도면	

판	장 번호
1	1/5

도면번호
K0-01

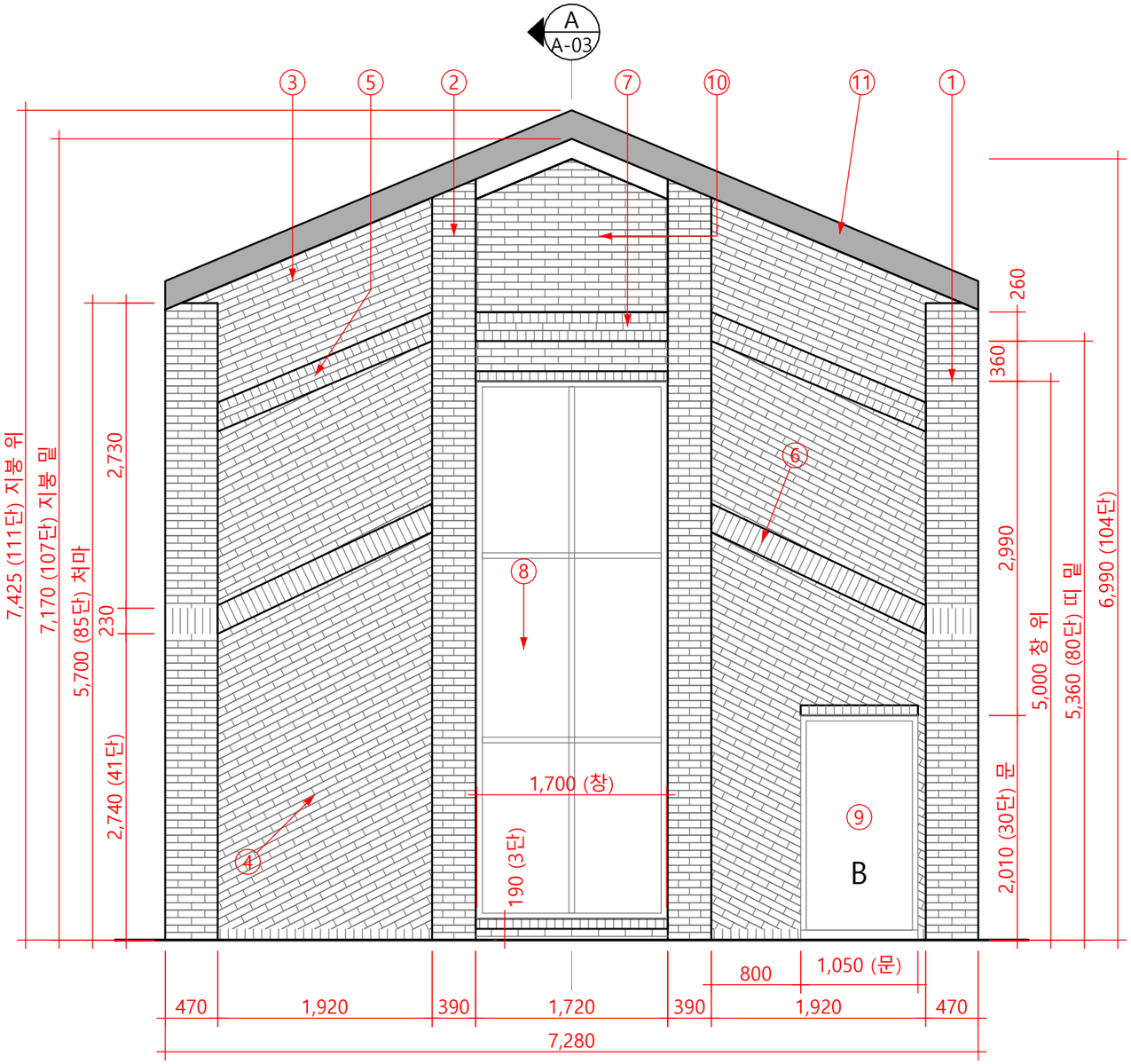

1 정면 입면도 (B동)

SCALE: 1/50

※ 높이는 바닥 포장 면 0에서 벽돌 단 수를 세어(한 단 67) 잡았고, 폭은 기둥 벽돌 장 수로 잡았다(전체 7,280).

※ 1/50이라 줄눈은 선 하나로 그렸다. 사선 면·박공 벽의 반 장 자리는 이 그림에서 나눈 값이다. 철물·기초·골조·단열재는 그리지 않았다.

번호 목록

① 바깥 기둥: 정면 470(230 2장, 한 단 걸러 온장·온장 / 반장·온장·반장). 머리 85단 5,700. 41~44단에 세워쌓기 띠(2층 높이)

② 안쪽 기둥: 정면 390. 190 벽돌(S1)로 보임. 머리는 지붕 경사로 잘림: 바깥쪽 모서리 99단 6,630 · 창 쪽 모서리 101단 6,800

③ 위쪽 사선 쌓기(사선 띠 위): 줄눈이 지붕과 나란함 23°(0.42) — 빗금 방향 = 줄눈 방향

④ 아래쪽 사선 쌓기(사선 띠 밑): 27°(0.50~0.53). 바닥 쪽은 마구리 세워쌓기 한 줄 위에서 시작. 기둥 옆·띠 밑·바닥 쪽은 비스듬히 자른 벽돌

⑤ 사선 띠: 앞면 260(가로 띠와 같은 구성). 바깥 기둥 쪽 68~72단(4,550~4,810) → 안쪽 기둥 쪽 80~84단. 아랫면 벽돌 2줄(깊이 480)

⑥ 사선 세워쌓기 띠: 2층 높이 띠가 사선 면에서 이어져 바깥 기둥 41단 → 안쪽 기둥 3,650(54~56단)까지 오름

⑦ 가로 띠: 80~84단(5,360~5,620), 앞면 260. 아랫면 = 벽돌 천장 깊이 480 → A-03, A-04

⑧ 창: 1,700 × 4,810(190~5,000). 세로살 1, 가로살 2(1,790 · 3,440) → 2×3칸. 창 머리·창턱 = 마구리 세워쌓기

⑨ 문(B동): 문틀 1,050 × 2,010(30단), 문턱 +90. 문 머리 마구리 세워쌓기 14장. A동은 왼쪽 사선 면(좌우만 바뀜)

⑩ 가운데 박공 벽: 230 벽돌 길이쌓기. 꼭대기 마감선 104단 6,990

⑪ 지붕: 경사 0.42(23°). 지붕 밑 107단 7,170, 지붕 위 111단 7,425(지붕판 255)

프로젝트

애월 펜션
박공 정면 벽

노트

사진에서 단 수를 세어
다시 그린 치수(실제)
벽돌 230×90×57

변경 이력

판	날짜	내용
1	2026-10-23	첫 판

회사

한국벽돌

도면명

정면 입면도

작성	검토	승인
한국벽돌	한국벽돌	한국벽돌

날짜	축척
2026-10-23	A3: 1/50

문서 종류	단계
조적 도면	

판	장 번호
1	2/5

도면번호

A-01

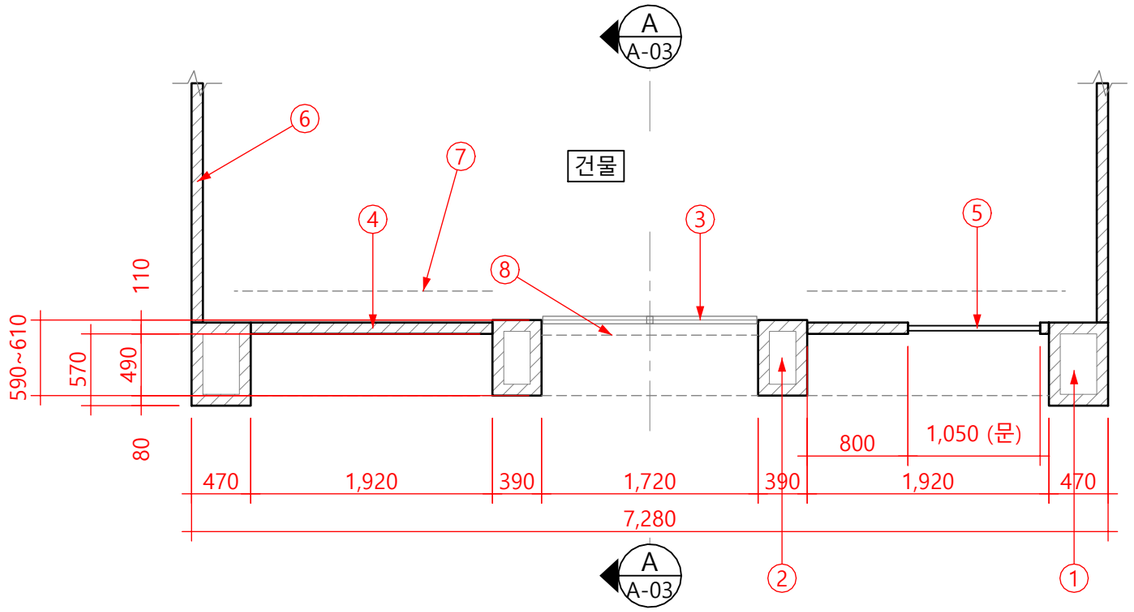

2 평면도 — 바닥에서 1,000 높이로 자른 면

SCALE: 1/50

위치도 — 정면 (1/200)

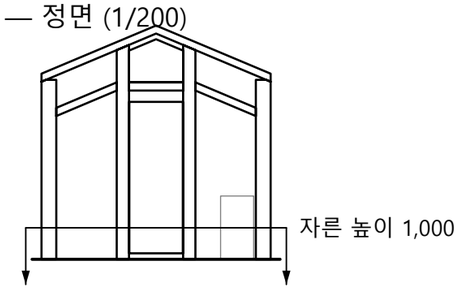

① 바깥 기둥: 정면 470. 사선 면에서 570 나옴 → 앞면이 안쪽 기둥보다 80 앞. 바깥 면은 옆벽과 한 면

② 안쪽 기둥: 정면 390. 사선 면 쪽 옆면 490, 창 쪽 옆면 590~610

③ 창 유리: 띠 앞면에서 590~610(띠 밑 벽보다 100 뒤). 창틀 두께 60으로 그림

④ 사선 면: 벽돌 한 장(길이쌓기, 90)만 자른 면으로 그림

⑤ 문(B동): 1,050, 안쪽 기둥에서 800

⑥ 옆벽: 뒤로 12,800(A동에서 셈). 끊어 그림

⑦ 벽돌 뒤 통기층·건물 골조(파선)

⑧ 위에 있는 것(숨은선): 가로 띠·사선 띠 앞면(0), 띠 밑 벽(480)

기둥 속과 사선 면 뒤로 들어간 끝: 빗금은 겉 한 장(90)만

※ 깊이는 비스듬히 본 사진(A동)에서 기둥 옆면 한 단의 장 수(마구리 90, 190·230 온장)를 세어 잡았다. A동·B동은 좌우만 바뀐 같은 치수로 놓았다.

※ 철물·기초·골조·단열재는 그리지 않았다.

프로젝트

애월 펜션
박공 정면 벽

노트

사진에서 단 수를 세어
다시 그린 치수(실제)
벽돌 230×90×57

변경 이력

판	날짜	내용
1	2026-10-23	첫 판

회사

한국벽돌

도면명

평면도

작성	검토	승인
한국벽돌	한국벽돌	한국벽돌

날짜	축척
2026-10-23	A3: 1/50

문서 종류	단계
조적 도면	

판	장 번호
1	3/5

도면번호

A-02

위치도 — 평면 (1/200)

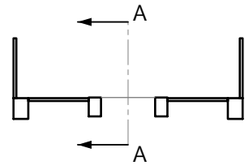

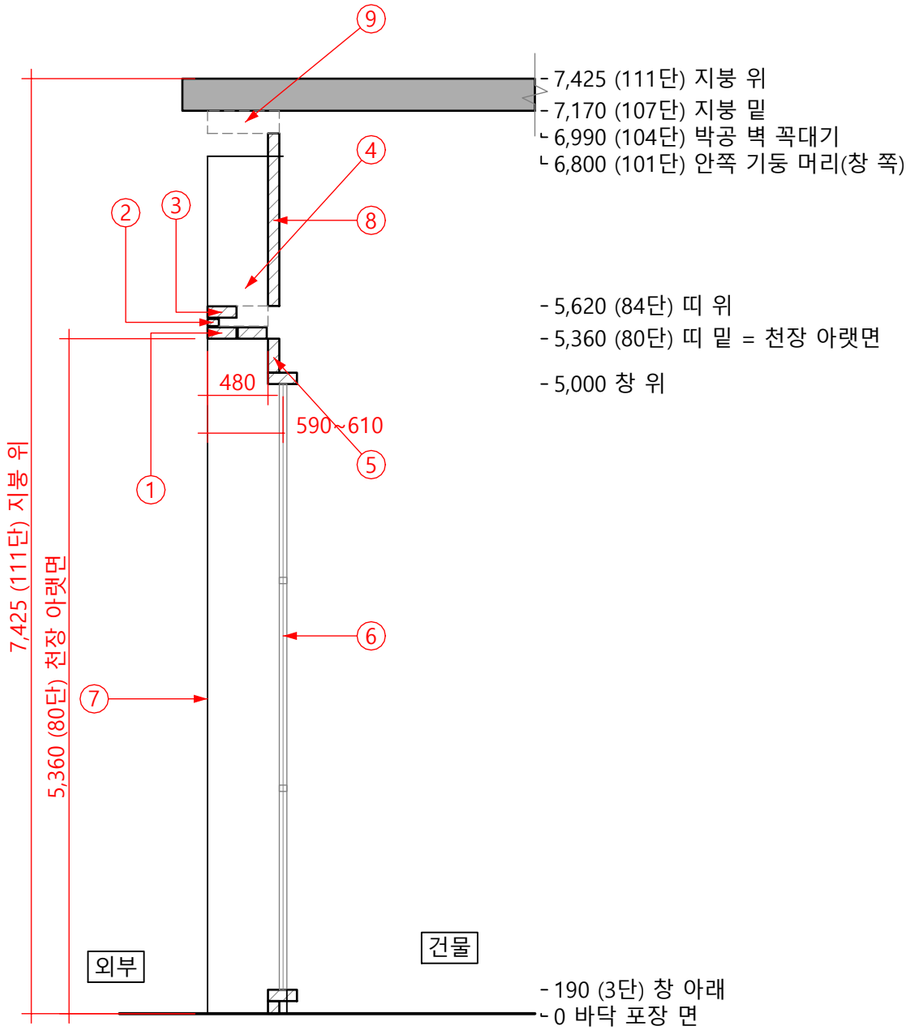

① 벽돌 천장: 230 벽돌을 옆으로 세워(높이 90) 길이가 앞뒤로 가게 2줄 = 깊이 480. 철물은 C 도면(철물 상세)에서
② 띠 앞면 가운데: 길이쌓기 1단(57)
③ 띠 앞면 위: 마구리 세워쌓기(90). 띠 앞면 합계 250~265
④ 띠 속(길이쌓기 뒤) 짜임(파선)
⑤ 띠 밑 벽: 길이쌓기 4단 + 창 머리 마구리 세워쌓기. 벽돌 한 장(90)만 그림
⑥ 창: 유리는 띠 앞면에서 590~610. 창틀 두께 60으로 그림
⑦ 너머 보이는 선: 안쪽 기둥 창 쪽 옆면(앞면 0 ~ 창, 머리 6,800)
⑧ 띠 위 박공 벽: 띠 밑 벽과 같은 면으로 그림
⑨ 박공 꼭대기 마감·지붕

③ 단면도 A-A — 가운데(창 자리)를 앞뒤로 자른 면

SCALE: 1/50

※ 띠·벽돌 천장·사선 띠를 받치는 철물(L형 조적앵글·상인방고리·연결철물·앵커)은 C 도면(철물 상세)에서.
※ 띠 확대는 A-04.

프로젝트
애월 펜션
박공 정면 벽

노트
사진에서 단 수를 세어
다시 그린 치수(실제)
벽돌 230×90×57

변경 이력

판	날짜	내용
1	2026-10-23	첫 판

회사
한국벽돌

도면명
단면도

작성	검토	승인
한국벽돌	한국벽돌	한국벽돌

날짜	축척
2026-10-23	A3: 1/50

문서 종류	단계
조적 도면	

판	장 번호
1	4/5

도면번호
A-03

1 띠 단면 확대 (A-03의 가로 띠) — 1/20

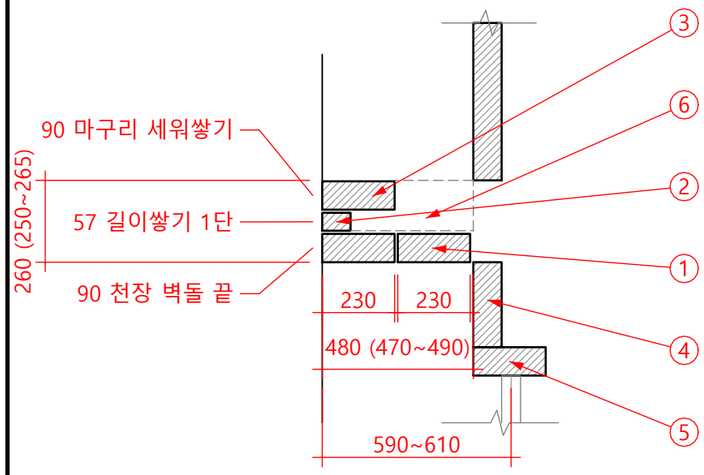

2 띠 앞면 확대 (정면) — 1/20

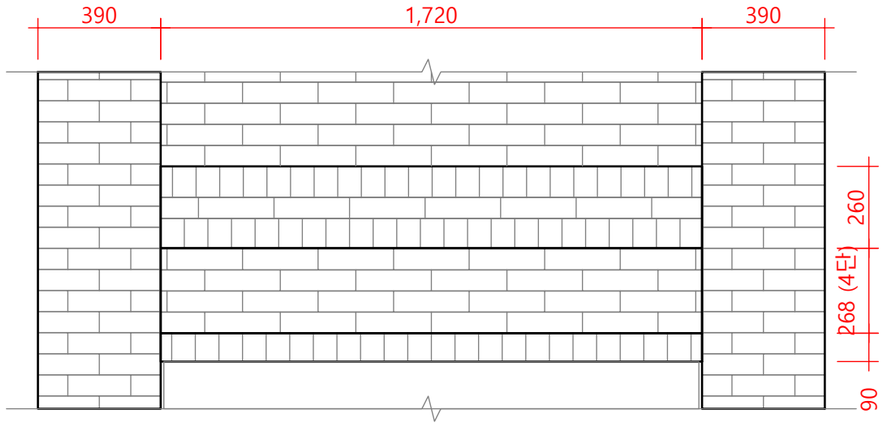

① 천장 벽돌: 230 벽돌을 옆으로 세워(높이 90, 아랫면에 230×57이 보임) 길이가 앞뒤로 가게 놓음. 앞뒤 2줄은 일자 줄눈

② 띠 앞면 가운데: 길이쌓기 1단(57)

③ 띠 앞면 위: 마구리 세워쌓기(90, 길이 230이 깊이 방향)

④ 띠 밑 벽: 띠 앞면보다 480 뒤. 길이쌓기 4단(268)

⑤ 창 머리: 마구리 세워쌓기(90). 창 유리는 띠 밑 벽보다 100 뒤

⑥ 띠 속 짜임과 천장 벽돌을 받치는 철물: C 도면(철물 상세)에서

천장 벽돌 장 수: 가로 23~24장 × 2줄 = 47~48장(양 끝은 기둥 옆에서 자름). 세로 줄눈 16~20(한 칸 73~76). 그림은 23장으로 나눔

3 벽돌 천장 아랫면 (올려다본 그림) — 1/20

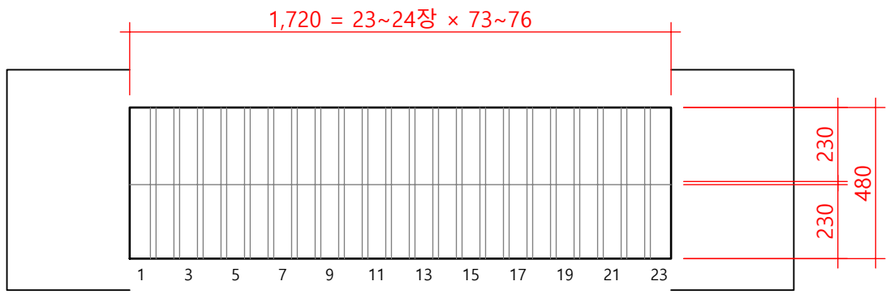

아래쪽 = 띠 앞면 / 위쪽 = 띠 밑 벽

4 띠·천장 확대

SCALE: 1/20

프로젝트

애월 펜션
박공 정면 벽

노트

사진에서 단 수를 세어
다시 그린 치수(실제)
벽돌 230×90×57

변경 이력

판	날짜	내용
1	2026-10-23	첫 판

회사

한국벽돌

도면명

띠·천장 확대

작성	검토	승인
한국벽돌	한국벽돌	한국벽돌

날짜	축척
2026-10-23	A3: 1/20

문서 종류	단계
조적 도면	

판	장 번호
1	5/5

도면번호

A-04